MEKANO

CATÁLOGO DE TORRES DE TRABAJO

SISTEMA MULTIDIRECCIONAL

CATÁLOGO DE TORRES DE TRABAJO SISTEMA MULTIDIRECCIONAL

El sistema de Torres de trabajo de MEKANO permite afrontar diferentes tipos de proyectos que requieran un acceso y un plano de trabajo seguro.

En este catálogo se encuentran múltiples propuestas de torres de trabajo, cumpliendo cada una de ellas con todos los requisitos de calidad y seguridad.

Las torres del presente catalogo son las utilizadas con mayor frecuencia. En caso de requerir torres o estructuras de diferentes medidas, solicite asesoramiento y elaboraremos una propuesta acorde a su necesidad.

Contar con fabricación propia y un equipo de profesionales técnicos, nos permite responder con rapidez y eficiencia ante cada necesidad.

SISTEMA MULTIDIRECCIONAL

El sistema multidireccional de andamios se caracteriza por la unión de sus piezas sin necesidad de utilizar tuercas, bulones o cualquier otro accesorio que no sea parte del sistema en sí.

La estandarización del mecanismo de conexión de las piezas no solo hace que el sistema sea más rápido y fácil de montar, sino que también brinda mayor seguridad en el armado de la estructura, debido a la ausencia de piezas ajustables.

NORMAS Y CERTIFICACIONES

- Miembros fundadores de la Comisión IRAM – Seguridad en Andamios Tubulares Prefabricados, encargada de la redacción de las normas:

- IRAM 3691 sobre Sistemas de andamios
- IRAM 3699 sobre Puntales Telescópicos
- IRAM 3695 sobre Torres de Trabajo

- Certificación bajo normas internacionales, otorgada por Bureau Veritas, del proceso de **"Fabricación y provisión de productos y servicios de diseño, montaje y desarme de estructuras tubulares":**

- ISO9001-2015
- ISO14001-2015
- ISO45001-2018

- Cumplimiento de normas **UNE** verificado mediante ensayos realizados en el **INTI.**

1. TORRE EN SISTEMA MULTIDIRECCIONAL
2,50m x 1,25m x 4,00m - Nivel Máx. de Trabajo: +4,00m

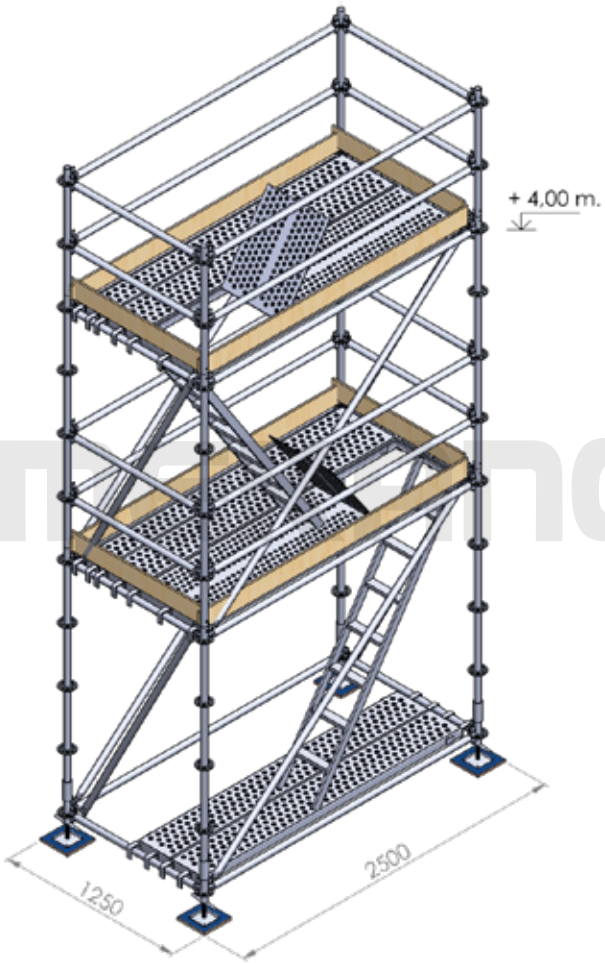

INCLUYE:

- Dos (2) niveles de trabajo de 1,10m de paso libre, en tablones de chapa labrada antideslizante.
- Barandas de protección reglamentarias a 0.50/1.00m.
- Rodapiés.
- Acceso por escalera **escotilla**.

PIEZAS	CANTIDAD
TORNILLON 600mm BASE FIJA	4
COLLARIN CORTO (33cm)	4
VERTICAL 2,00m C/ESPIG	8
VERTICAL 1,00m S/ESPIG	4
HORIZONTAL ø48.3x2.50m	14
HORIZONTAL ø48.3x1.25m	14
DIAGONAL 2.00x2.50m	4
DIAGONAL 2.00x1.25m	4
TABLON METALICO 2.50m	4
TABLON METALICO 2.50m x 0.20m	2
TABLON ESCOTILLA 2.50m	2
RODAPIE 2500	4
RODAPIE 1250	4

*Los modelos de torres del presente catálogo, comprenden las variantes utilizadas con mayor frecuencia. Consultar por otras dimensiones y características (ruedas, anclajes, estabilizadores, tipos de acceso por escalera, etc.)**

2. TORRE EN SISTEMA MULTIDIRECCIONAL
2,50m x 1,25m x 4,00m - Nivel Máx. de Trabajo: +4,00m

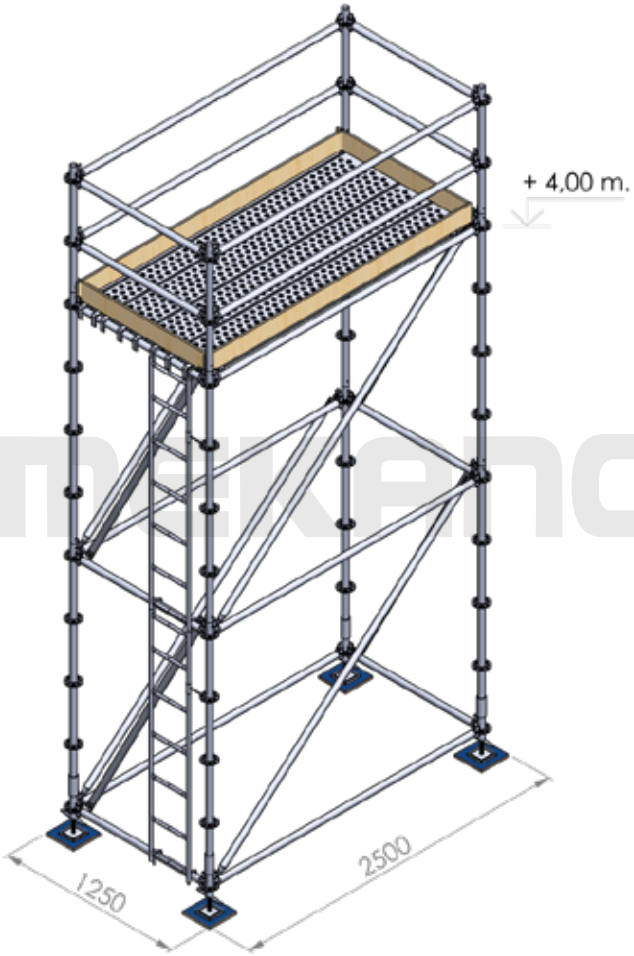

INCLUYE:

- Un (1) nivel de trabajo de 1,10m de paso libre, en tablones de chapa labrada antideslizante.
- Barandas de protección reglamentarias a 0.50m / 1.00m.
- Rodapiés.
- Acceso por escalera **marinera**.

PIEZAS	CANTIDAD
TORNILLON 600mm BASE FIJA	4
COLLARIN CORTO (33 cm)	4
VERTICAL 2,00m C/ESPIG	8
VERTICAL 1,00m S/ESPIG	4
HORIZONTAL ø48.3x2.50m	10
HORIZONTAL ø48.3x1.25m	10
DIAGONAL 2.00x2.50m	4
DIAGONAL 2.00x1.25m	4
TABLON METALICO 2.50m	3
TABLON METALICO 2.50m x 0.20m	1
ESCALERA MARINERA 2.00m	2
RODAPIE 2500	2
RODAPIE 1250	2

*Los modelos de torres del presente catálogo, comprenden las variantes utilizadas con mayor frecuencia. Consultar por otras dimensiones y características (ruedas, anclajes, estabilizadores, tipos de acceso por escalera, etc.)**

3. TORRE EN SISTEMA MULTIDIRECCIONAL
2,50m x 2,50m x 4,00m - Nivel Máx. de Trabajo: +4,00m

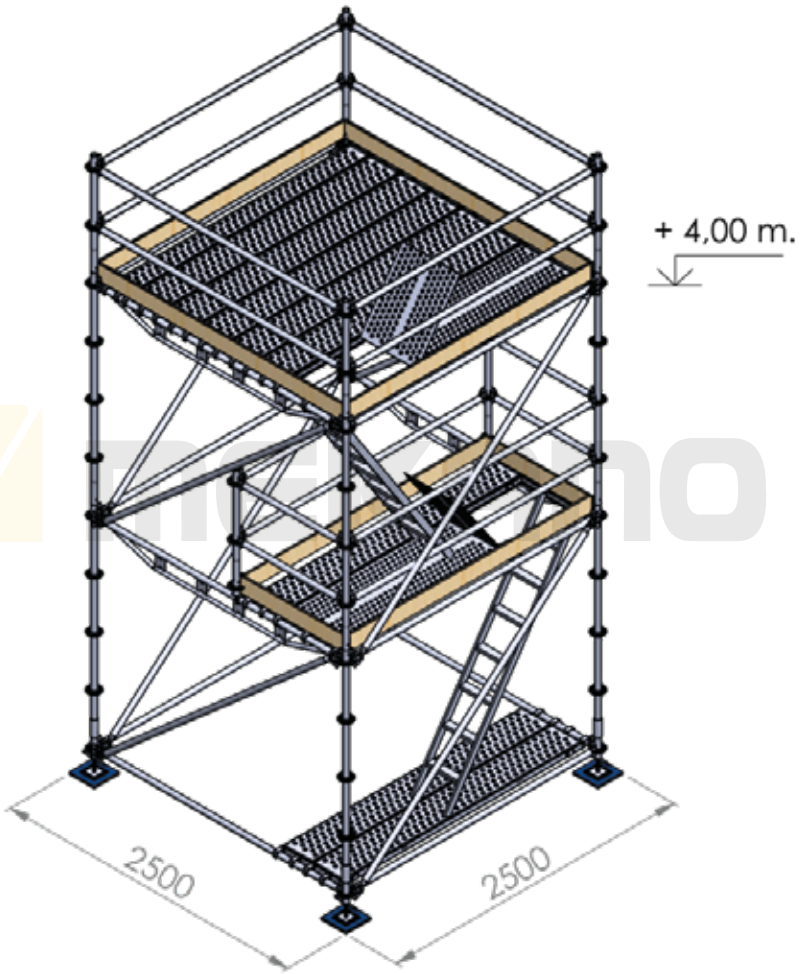

INCLUYE:

- Un (1) nivel de trabajo superior de 2,30m de paso libre y un (1) nivel de trabajo intermedio de 0,90m de paso libre, en tablones de chapa labrada antideslizante.
- Barandas de protección reglamentarias a 0.50m / 1.00m.
- Rodapiés.
- Acceso por escalera **escotilla**.

PIEZAS	CANTIDAD
TORNILLON 600 MM BASE FIJ	4
COLLARIN CORTO (33 CM)	4
VERTICAL 2,00 MT C/ESPIG	8
VERTICAL 1,00 MT S/ESPIG	6
HORIZONTAL ø48.3x1.09 MT	4
HORIZONTAL ø48.3x2.50 MT	20
VIGA PUENTE ø2.50 MTS	4
DIAGONAL 2.00x2.50 MT	8
ESPIGA PARA VERTICAL	2
COLLARIN CON NUDO	2
TABLON METALICO 2.50 MTS	8
TABLON METALICO 2.50 MT 0.20	1
TABLON ESCOTILLA 2.50 MT	2
RODAPIE 2500	6
RODAPIE 1090	2

*Los modelos de torres del presente catálogo, comprenden las variantes utilizadas con mayor frecuencia. Consultar por otras dimensiones y características (ruedas, anclajes, estabilizadores, tipos de acceso por escalera, etc.)**

4. TORRE EN SISTEMA MULTIDIRECCIONAL
2,50m x 2,50m x 4,00m - Nivel Máx. de Trabajo: +4,00m

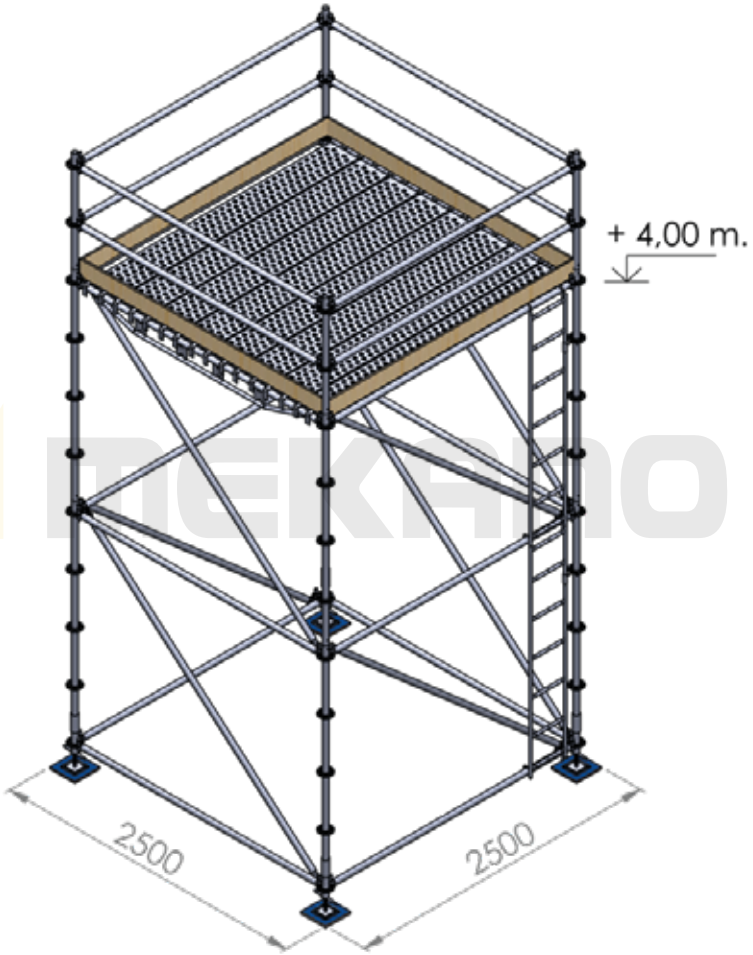

INCLUYE:

- Un (1) nivel de trabajo superior de 2,30m de paso libre, en tablones de chapa labrada antideslizante.
- Barandas de protección reglamentarias a 0.50m / 1.00m.
- Rodapiés.
- Acceso por escalera **marinera.**

PIEZAS	CANTIDAD
TORNILLON 600mm BASE FIJA	4
COLLARIN CORTO (33 cm)	4
VERTICAL 2,00m C/ESPIG	8
VERTICAL 1,00m S/ESPIG	4
HORIZONTAL ø48.3x2.50m	18
VIGA PUENTE ø2.50 MTS	2
DIAGONAL 2.00x2.50m	8
TABLON METALICO 2.50m	7
TABLON METALICO 2.50m x 0.20m	1
ESCALERA MARINERA 2.00m	2
RODAPIE 2500	4

*Los modelos de torres del presente catálogo, comprenden las variantes utilizadas con mayor frecuencia. Consultar por otras dimensiones y características (ruedas, anclajes, estabilizadores, tipos de acceso por escalera, etc.)**

5. TORRE EN SISTEMA MULTIDIRECCIONAL
2,50m x 1,25m x 6,00m - Nivel Máx. de Trabajo: +6,00m

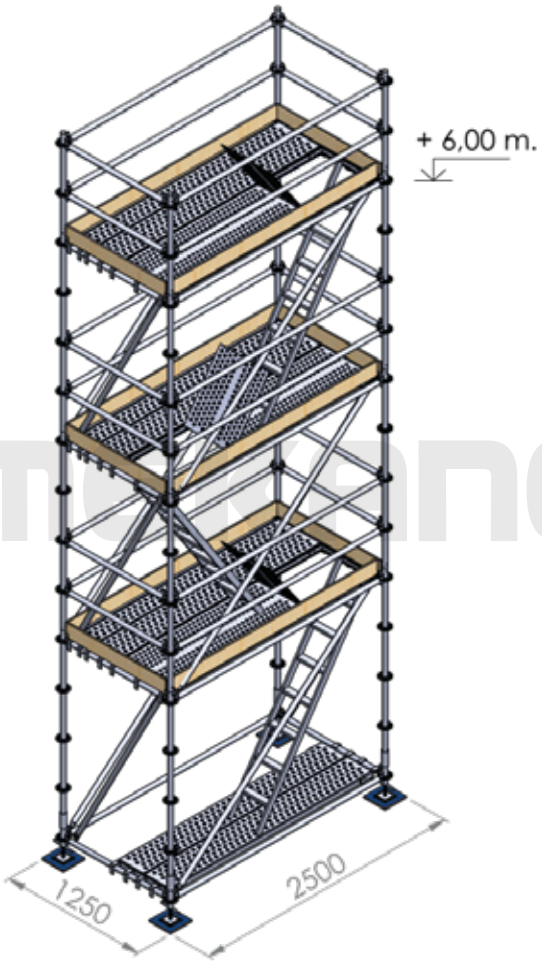

INCLUYE:

- Tres (3) niveles de trabajo de 1,10m de paso libre, en tablones de chapa labrada antideslizante.
- Barandas de protección reglamentarias a 0.50m / 1.00m.
- Rodapiés.
- Acceso por escalera **escotilla.**

PIEZAS	CANTIDAD
TORNILLON 600mm BASE FIJA	4
COLLARIN CORTO (33cm)	4
VERTICAL 2,00m C/ESPIG	12
VERTICAL 1,00m S/ESPIG	4
HORIZONTAL ø48.3x2.50m	20
HORIZONTAL ø48.3x1.25m	20
DIAGONAL 2.00x2.50m	6
DIAGONAL 2.00x1.25m	6
TABLON METALICO 2.50m	5
TABLON METALICO 2.50m x 0.20m	3
TABLON ESCOTILLA 2.50m	3
RODAPIE 2500	6
RODAPIE 1090	6

*Los modelos de torres del presente catálogo, comprenden las variantes utilizadas con mayor frecuencia. Consultar por otras dimensiones y características (ruedas, anclajes, estabilizadores, tipos de acceso por escalera, etc.)**

6. TORRE EN SISTEMA MULTIDIRECCIONAL
2,50m x 1,25m x 6,00m - Nivel Máx. de Trabajo: +6,00m

INCLUYE:

- Un (1) nivel de trabajo superior de 1,10m de paso libre, en tablones de chapa labrada antideslizante.
- Barandas de protección reglamentarias a 0.50m / 1.00m.
- Rodapiés.
- Acceso por escalera **marinera.**

PIEZAS	CANTIDAD
TORNILLON 600mm BASE FIJA	4
COLLARIN CORTO (33 cm)	4
VERTICAL 2,00m C/ESPIG	12
VERTICAL 1,00m S/ESPIG	4
HORIZONTAL ø48.3x2.50m	12
HORIZONTAL ø48.3x1.25m	12
DIAGONAL 2.00x2.50m	6
DIAGONAL 2.00x1.25m	6
TABLON METALICO 2.50m	3
TABLON METALICO 2.50m x 0.20m	1
ESCALERA MARINERA 2.00m	3
RODAPIE 2500	2
RODAPIE 1250	2

*Los modelos de torres del presente catálogo, comprenden las variantes utilizadas con mayor frecuencia. Consultar por otras dimensiones y características (ruedas, anclajes, estabilizadores, tipos de acceso por escalera, etc.)**

7. TORRE EN SISTEMA MULTIDIRECCIONAL
2,50m x 1,25m x 6,00m - Nivel Máx. de Trabajo: +6,00m

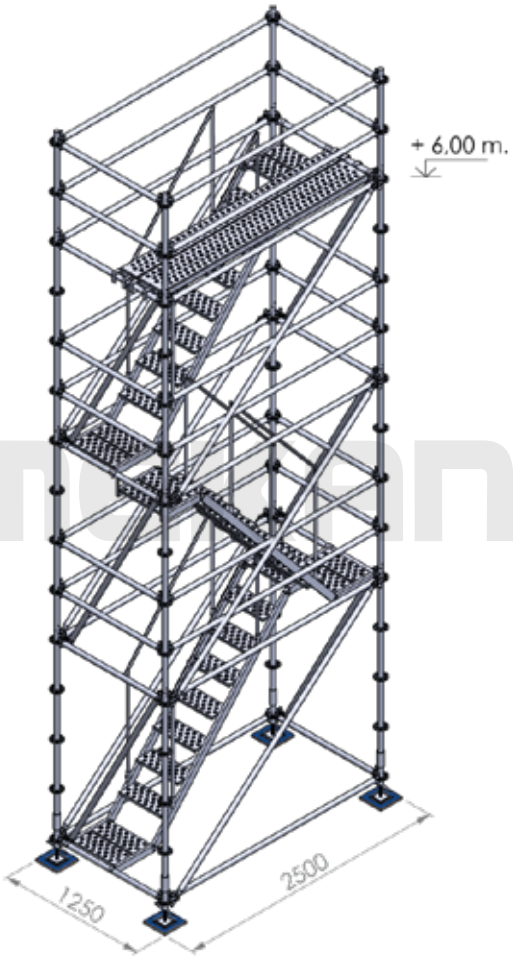

INCLUYE:

- Un (1) nivel de acceso superior de 0,50m de paso libre, en tablones de chapa labrada antideslizante.
- Barandas de protección reglamentarias a 0.50m / 1.00m.
- Acceso por escalera **interna.**

PIEZAS	CANTIDAD
TORNILLON 600mm BASE FIJA	4
COLLARIN CORTO (33cm)	4
VERTICAL 2,00m C/ESPIG	12
VERTICAL 1,00m S/ESPIG	4
HORIZONTAL ø48.3x2.50m	20
HORIZONTAL ø48.3x1.25m	20
DIAGONAL 2.00x2.50m	6
DIAGONAL 2.00x1.25m	6
TABLON METALICO 2.50m	1
TABLON METALICO 2.50m x 0.20m	1
ESCALERA INTERNA	3
BARANDA ESCALERA INTERNA	6

*Los modelos de torres del presente catálogo, comprenden las variantes utilizadas con mayor frecuencia. Consultar por otras dimensiones y características (ruedas, anclajes, estabilizadores, tipos de acceso por escalera, etc.)**

8. TORRE EN SISTEMA MULTIDIRECCIONAL
2,50m x 2,50m x 6,00m - Nivel Máx. de Trabajo: +6,00m

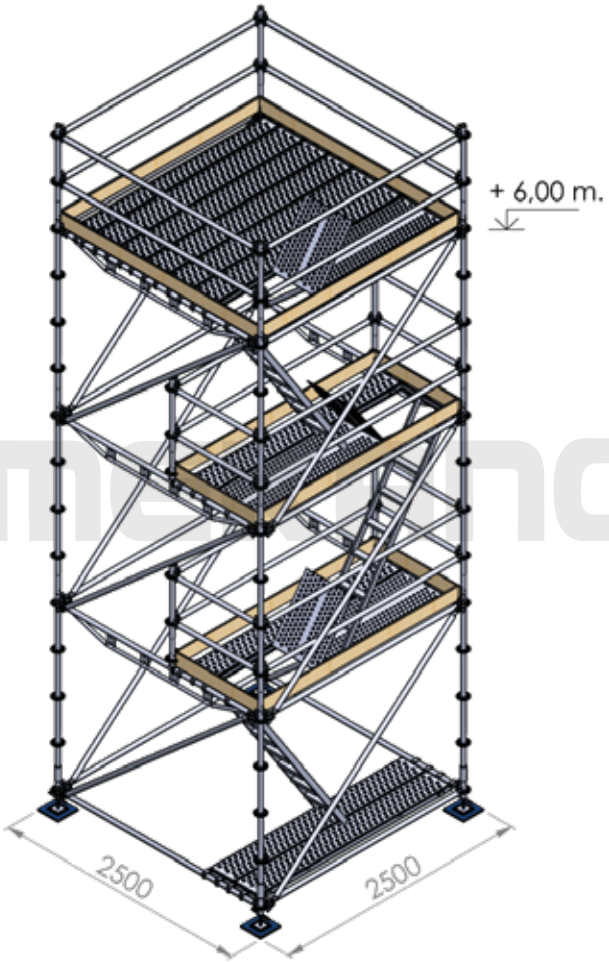

INCLUYE:

- Un (1) nivel de trabajo superior de 2,30m de paso libre y dos (2) niveles de trabajo intermedios de 0,90m de paso libre, en tablones de chapa labrada antideslizante.
- Barandas de protección reglamentarias a 0.50m / 1.00m.
- Rodapiés.
- Acceso por escalera **escotilla.**

PIEZAS	CANTIDAD
TORNILLON 600 MM BASE FIJ	4
COLLARIN CORTO (33 CM)	4
VERTICAL 2,00 MT C/ESPIG	12
VERTICAL 1,00 MT S/ESPIG	8
HORIZONTAL ø48.3x1.09 MT	8
HORIZONTAL ø48.3x2.50 MT	26
VIGA PUENTE ø2.50 MTS	6
DIAGONAL 2.00x2.50 MT	12
ESPIGA PARA VERTICAL	4
COLLARIN CON NUDO	4
TABLON METALICO 2.50 MTS	9
TABLON METALICO 2.50 MT 0.20	1
TABLON ESCOTILLA 2.50 MT	3
RODAPIE 2500	8
RODAPIE 1090	4

*Los modelos de torres del presente catálogo, comprenden las variantes utilizadas con mayor frecuencia. Consultar por otras dimensiones y características (ruedas, anclajes, estabilizadores, tipos de acceso por escalera, etc.)**

9. TORRE EN SISTEMA MULTIDIRECCIONAL
2,50m x 2,50m x 6,00m - Nivel Máx. de Trabajo: +6,00m

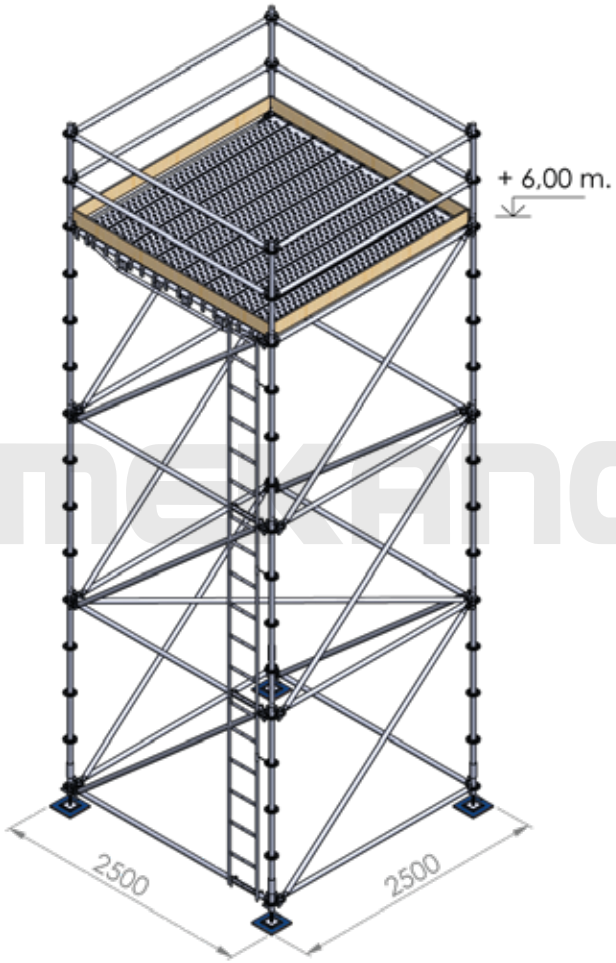

INCLUYE:

- Un (1) nivel de trabajo superior de 2,30m de paso libre, en tablones de chapa labrada antideslizante.
- Barandas de protección reglamentarias a 0.50m / 1.00m.
- Rodapiés.
- Acceso por escalera **marinera.**

PIEZAS	CANTIDAD
TORNILLON 600mm BASE FIJA	4
COLLARIN CORTO (33 cm)	4
VERTICAL 2,00m C/ESPIG	12
VERTICAL 1,00m S/ESPIG	4
HORIZONTAL ø48.3x2.50m	22
VIGA PUENTE ø2.50 MTS	2
DIAGONAL 2.00x2.50m	12
DIAGONAL PLANTA 2,50x2,50m	1
TABLON METALICO 2.50m	7
TABLON METALICO 2.50m x 0.20m	1
ESCALERA MARINERA 2.00m	3
RODAPIE 2500	4

*Los modelos de torres del presente catálogo, comprenden las variantes utilizadas con mayor frecuencia. Consultar por otras dimensiones y características (ruedas, anclajes, estabilizadores, tipos de acceso por escalera, etc.)**

10. TORRE EN SISTEMA MULTIDIRECCIONAL
2,50m x 2,50m x 8,00m - Nivel Máx. de Trabajo: +8,00m

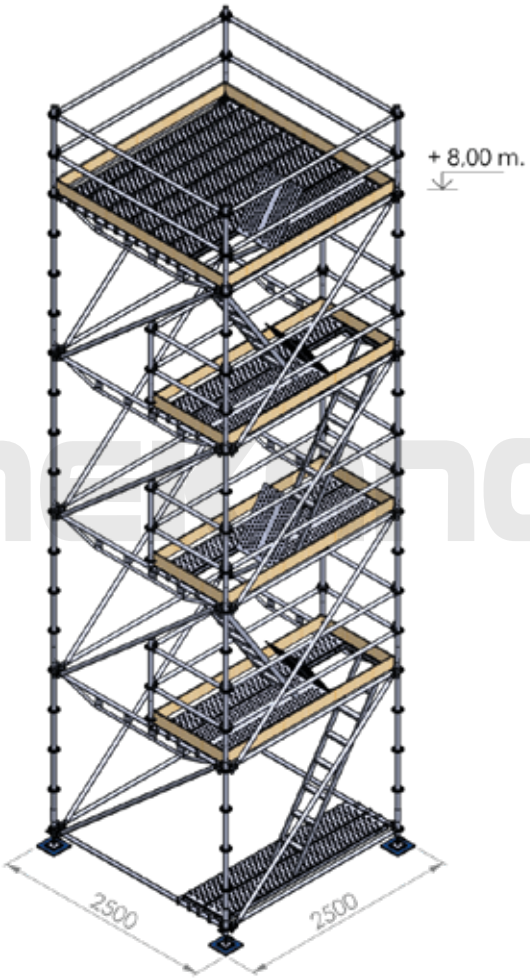

INCLUYE:

- Un (1) nivel de trabajo superior de 2,30m de paso libre y tres (3) niveles de trabajo intermedios de 0,90m de paso libre, en tablones de chapa labrada antideslizante.
- Barandas de protección reglamentarias a 0.50m / 1.00m.
- Rodapiés.
- Acceso por escalera **escotilla.**

PIEZAS	CANTIDAD
TORNILLON 600 MM BASE FIJ	4
COLLARIN CORTO (33 CM)	4
VERTICAL 2,00 MT C/ESPIG	16
VERTICAL 1,00 MT S/ESPIG	10
HORIZONTAL ø48.3x2.50 MT	32
HORIZONTAL ø48.3x1.09 MT	12
VIGA PUENTE ø2.50 MTS	8
DIAGONAL 2.00x2.50 MT	16
ESPIGA PARA VERTICAL	6
COLLARIN CON NUDO	6
TABLON METALICO 2.50 MTS	10
TABLON METALICO 2.50 MT 0.20	1
TABLON ESCOTILLA 2.50 MT	4
RODAPIE 2500	10
RODAPIE 1090	6

*Los modelos de torres del presente catálogo, comprenden las variantes utilizadas con mayor frecuencia. Consultar por otras dimensiones y características (ruedas, anclajes, estabilizadores, tipos de acceso por escalera, etc.)**

11. TORRE EN SISTEMA MULTIDIRECCIONAL
2,50m x 2,50m x 8,00m - Nivel Máx. de Trabajo: +8,00m

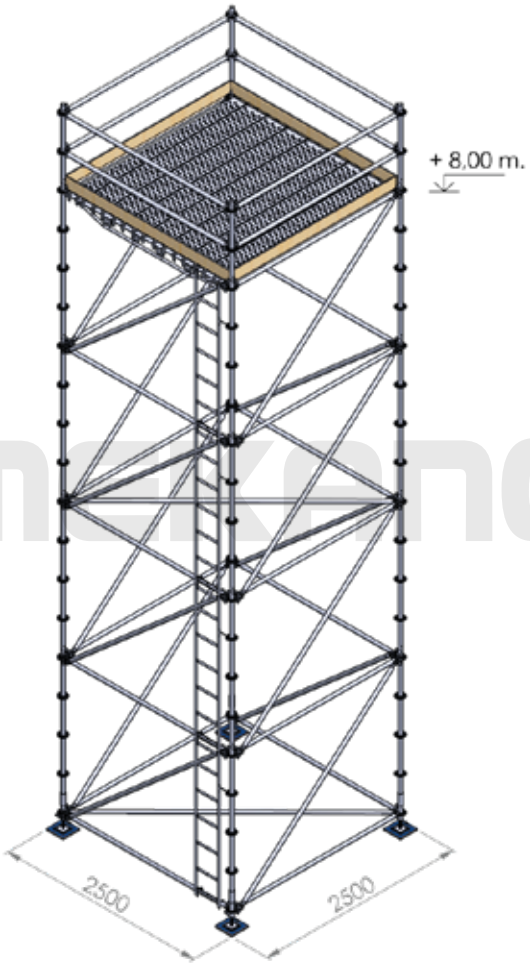

INCLUYE:

- Un (1) nivel de trabajo superior de 2,30m de paso libre, en tablones de chapa labrada antideslizante.
- Barandas de protección reglamentarias a 0.50m / 1.00m.
- Rodapiés.
- Acceso por escalera **marinera.**

PIEZAS	CANTIDAD
TORNILLON 600 MM BASE FIJ	4
COLLARIN CORTO (33 CM)	4
VERTICAL 2,00 MT C/ESPIG	16
VERTICAL 1,00 MT S/ESPIG	4
HORIZONTAL ø48.3x2.50 MT	26
DIAGONAL 2.00x2.50 MT	16
DIAGONAL PLANTA 2,50x2,50m	2
VIGA PUENTE ø2.50 MTS	2
TABLON METALICO 2.50 MTS	7
TABLON METALICO 2.50 MT 0.20	1
ESCALERA MARINERA 2 MTS.	4
RODAPIE 2500	4

*Los modelos de torres del presente catálogo, comprenden las variantes utilizadas con mayor frecuencia. Consultar por otras dimensiones y características (ruedas, anclajes, estabilizadores, tipos de acceso por escalera, etc.)**

12. TORRE EN SISTEMA MULTIDIRECCIONAL
2,50m x 2,50m x 8,00m - Nivel Máx. de Trabajo: +8,00m

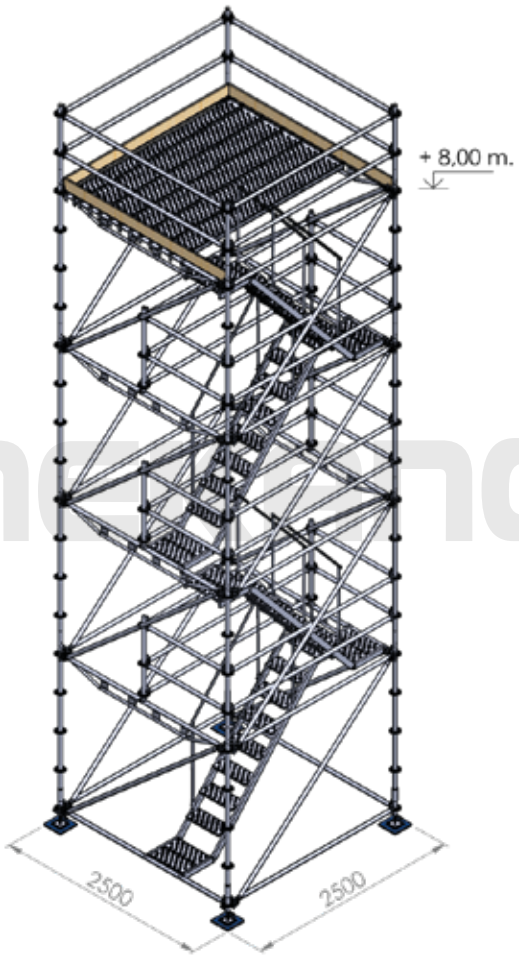

INCLUYE:

- Un (1) nivel de trabajo superior de 1,70m de paso libre, en tablones de chapa labrada antideslizante.
- Barandas de protección reglamentarias a 0.50m / 1.00m.
- Rodapiés.
- Acceso por escalera **interna.**

PIEZAS	CANTIDAD
TORNILLON 600 MM BASE FIJ	4
COLLARIN CORTO (33 CM)	4
VERTICAL 2,00 MT C/ESPIG	16
VERTICAL 1,00 MT S/ESPIG	10
HORIZONTAL ø48.3x2.50 MT	32
HORIZONTAL ø48.3x1.09 MT	12
VIGA PUENTE ø2.50 MTS	8
DIAGONAL 2.00x2.50 MT	16
ESPIGA PARA VERTICAL	6
COLLARIN CON NUDO	6
TABLON METALICO 2.50 MTS	5
TABLON METALICO 2.50 MT 0.20	1
ESCALERA INTERNA	4
BARANDA ESCALERA INTERNA	8
RODAPIE 2500	3

*Los modelos de torres del presente catálogo, comprenden las variantes utilizadas con mayor frecuencia. Consultar por otras dimensiones y características (ruedas, anclajes, estabilizadores, tipos de acceso por escalera, etc.)**

COMPONENTES Y ACCESORIOS
DE LAS TORRES MULTIDIRECCIONALES

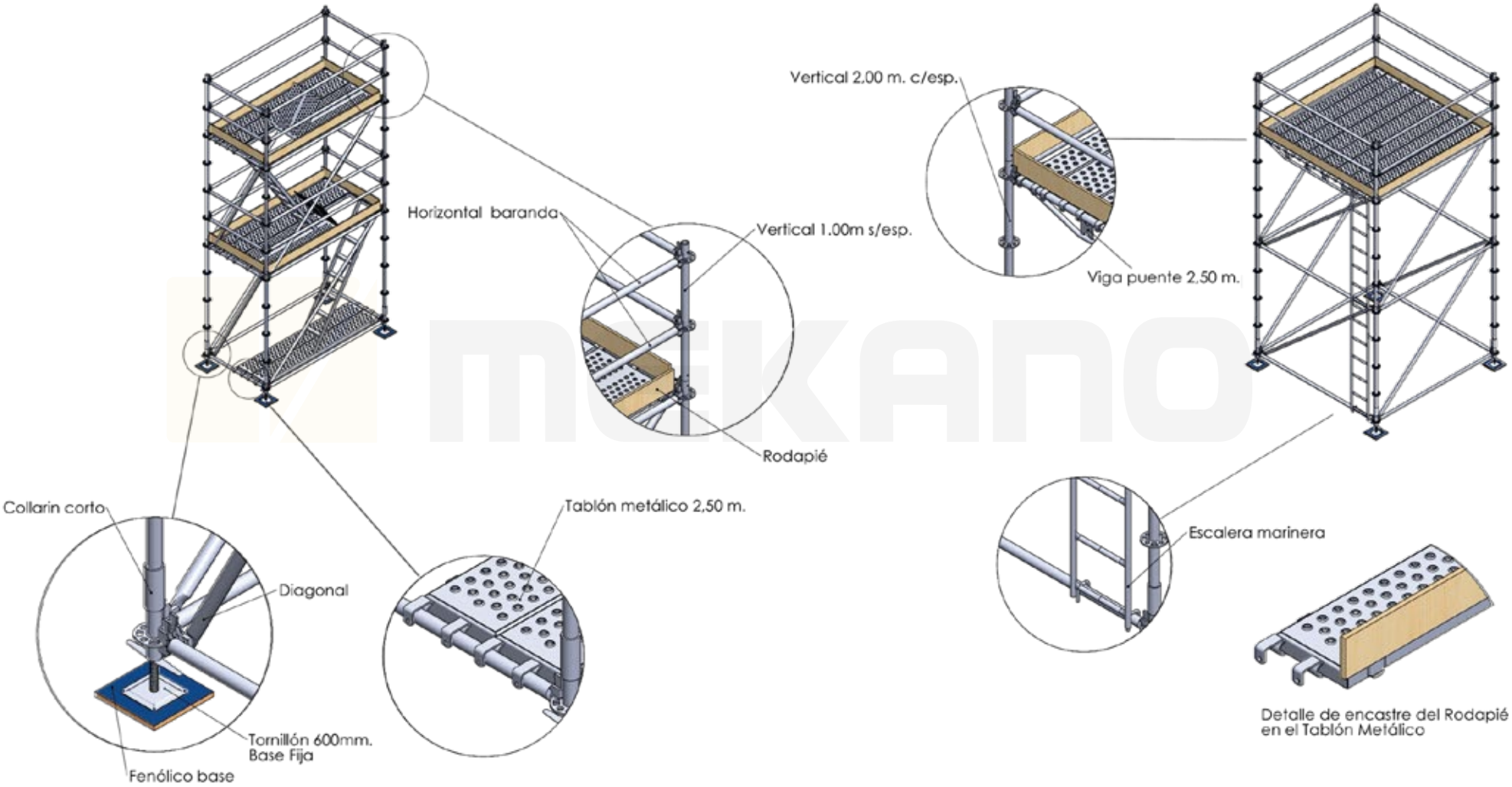

MEKANO S.R.L
Tte. Coronel Guifra 768 I B1868DQH Avellaneda
Buenos Aires I Argentina I Tel.:(54 11) 4201 1128
contacto@mekano.com.ar
www.mekano.com.ar